A B C D
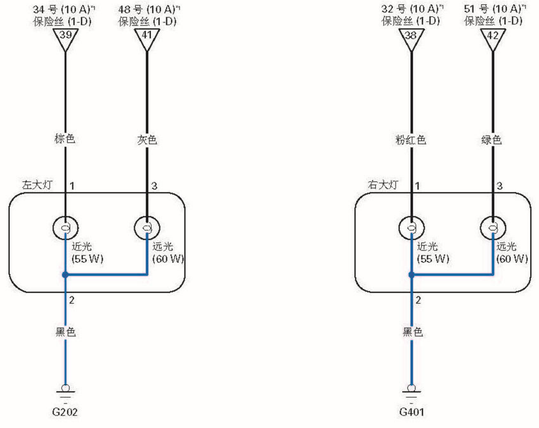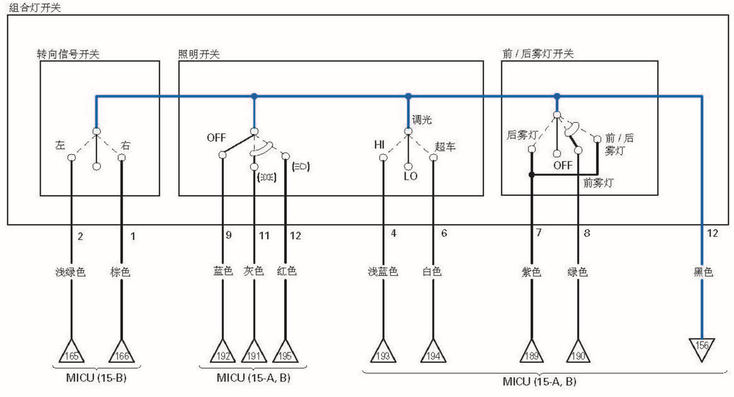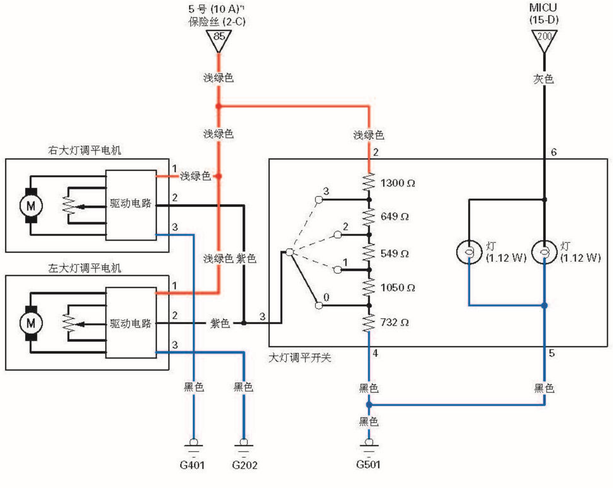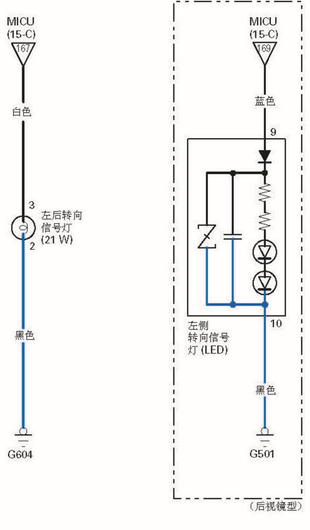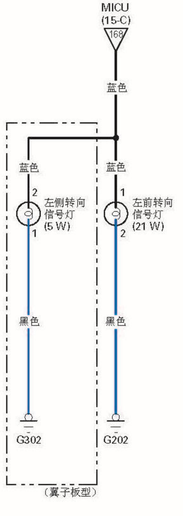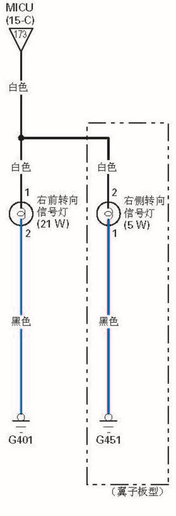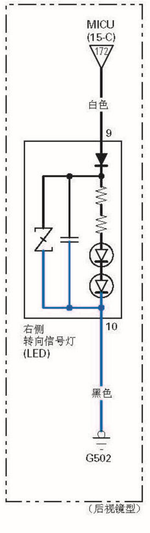
*1：仪表板下保险丝 / 继电器盒